563 A0

Гайка Эриксона М6 (тело Ø 9 мм) с плоской головкой Ø 15 мм, вн/ш S 5

поставляется в покрытиях:
- *бронза (коричневый)*
- *никелированный*
- *без покрытия*
- *латунированный*
- *оксидированный (черный)*
- *цинк черный*
- *цинк желтый*
- *цинк белый*

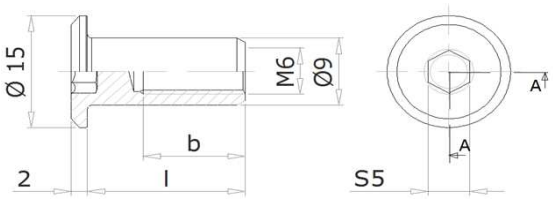

Ø	x l	b	Упаковка, шт.	Вес упак., кг	Штук на паллете
M6	**x 10**	6	3 000	16,50	168 000
M6	**x 12**	7	2 000	11,70	112 000
M6	**x 15**	10	2 000	13,50	112 000
M6	**x 18**	13	1 500	11,20	84 000

563 C3

Гайка Эриксона М5/М6 (тело Ø 9 мм) с плоской головкой Ø 15 мм, вн/ш S 4

поставляется в покрытиях:
- *бронза (коричневый)*
- *никелированный*
- *без покрытия*
- *латунированный*
- *оксидированный (черный)*
- *цинк черный*
- *цинк желтый*
- *цинк белый*

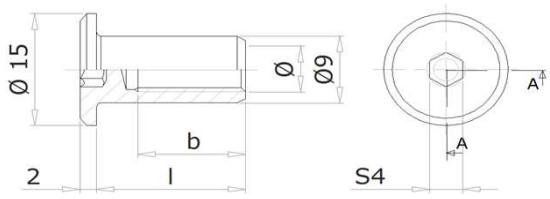

Ø	x l	b	Упаковка, шт.	Вес упак., кг	Штук на паллете
M5	**x 9**	6	3 000	16,50	168 000
M6	**x 10**	6	3 000	16,80	168 000
M6	**x 12**	7	2 000	12,00	112 000
M6	**x 15**	10	2 000	13,50	112 000
M6	**x 18**	13	1 500	11,20	84 000

596 A5

Гайка Эриксона М6 (тело Ø 9 мм) с плоской головкой Ø 18 мм, вн/ш S 5

поставляется в покрытиях:
- *бронза (коричневый)*
- *никелированный*
- *без покрытия*
- *латунированный*
- *оксидированный (черный)*
- *цинк желтый*
- *цинк белый*

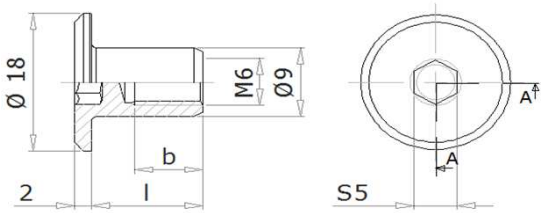

Ø	x l	b	Упаковка, шт.	Вес упак., кг	Штук на паллете
M6	**x 13**	8	1 500	11,00	84 000

596 C3

Гайка Эриксона М6 (тело Ø 9 мм) с плоской головкой Ø 19.5 мм, вн/ш S 4

поставляется в покрытиях:
- *бронза (коричневый)*
- *никелированный*
- *без покрытия*
- *латунированный*
- *оксидированный (черный)*
- *цинк желтый*
- *цинк белый*

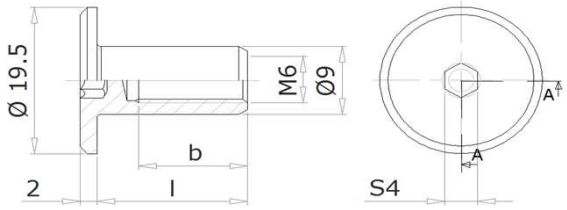

Ø	x l	b	Упаковка, шт.	Вес упак., кг	Штук на паллете
M6	**x 16**	11	1 500	13,90	84 000

596 A0

Гайка Эриксона М6 (тело Ø 9 мм) с плоской головкой Ø 19.5 мм, вн/ш S 5

поставляется в покрытиях:
- *бронза (коричневый)*
- *никелированный*
- *без покрытия*
- *латунированный*
- *оксидированный (черный)*
- *цинк черный*
- *цинк желтый*
- *цинк белый*

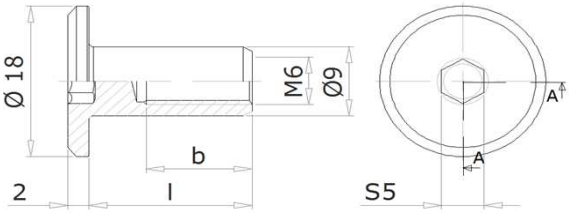

Ø	x l	b	Упаковка, шт.	Вес упак., кг	Штук на паллете
M6	**x 16**	11	1 500	13,26	96 000
M6	**x 20**	15	1 000	10,50	64 000
M6	**x 32**	20	1 000	15,70	50 000

608 A0

Гайка Эриксона М6 (тело Ø 8 мм) с плоской головкой Ø 15 мм, вн/ш S 4

поставляется в покрытиях:
- *бронза (коричневый)*
- *никелированный*
- *без покрытия*
- *латунированный*
- *оксидированный (черный)*
- *цинк желтый*
- *цинк белый*

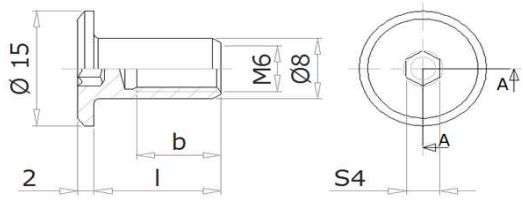

Ø	x l	b	Упаковка, шт.	Вес упак., кг	Штук на паллете
M6	**x 12**	7	3 000	14,88	144 000
M6	**x 15**	10	2 000	10,80	128 000
M6	**x 22**	17	1 500	9,97	96 000

608 A5

Гайка Эриксона М6 (тело Ø 7.8 мм), сквозная, с плоской головкой Ø 12 мм, вн/ш S 4

поставляется в покрытиях:
- *бронза (коричневый)*
- *никелированный*
- *без покрытия*
- *латунированный*
- *оксидированный (черный)*
- *цинк желтый*
- *цинк белый*

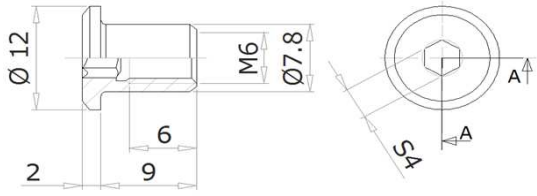

Ø	x l	b	Упаковка, шт.	Вес упак., кг	Штук на паллете
M6	**x 9**	6	4 000	11,68	256 000

608 D2

Гайка Эриксона М6 (тело Ø 8 мм) с плоской головкой Ø 15 мм, вн/ш S 5

поставляется в покрытиях:
- *бронза (коричневый)*
- *никелированный*
- *без покрытия*
- *латунированный*
- *оксидированный (черный)*
- *цинк желтый*
- *цинк белый*

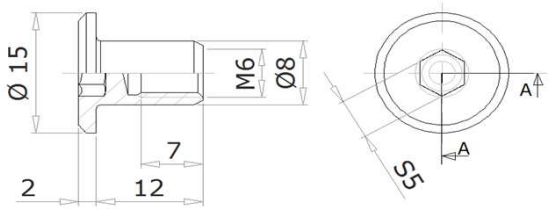

Ø	x l	b	Упаковка, шт.	Вес упак., кг	Штук на паллете
M6	**x 12**	7	2 000	9,44	128 000

659 A0

Гайка Эриксона М6 (тело Ø 8 мм) с плоской головкой Ø 19.5 мм, вн/ш S 4

поставляется в покрытиях:
- *цинк белый*

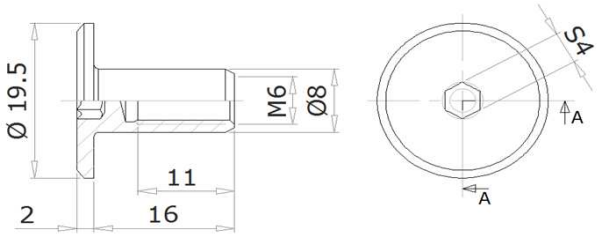

Ø	x l	b	Упаковка, шт.	Вес упак., кг	Штук на паллете
M6	**x 16**	11	1 500	11,17	96 000

593 A0

Гайка Эриксона М8 (тело Ø 10 мм) с плоской головкой Ø 17 мм, вн/ш S 5

поставляется в покрытиях:
- *бронза (коричневый)*
- *никелированный*
- *без покрытия*
- *латунированный*
- *оксидированный (черный)*
- *цинк черный*
- *цинк желтый*
- *цинк белый*

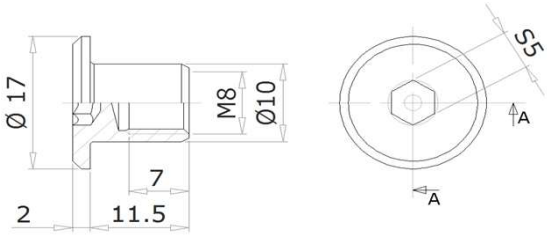

Ø	x l	b	Упаковка, шт.	Вес упак., кг	Штук на паллете
M8	**x 11,5**	7	2 000	13,04	128 000

594 A0

Гайка Эриксона М8 (тело Ø 10 мм) с плоской головкой Ø 19 мм, вн/ш S 5

поставляется в покрытиях:
- *бронза (коричневый)*
- *никелированный*
- *без покрытия*
- *латунированный*
- *оксидированный (черный)*
- *цинк желтый*
- *цинк белый*

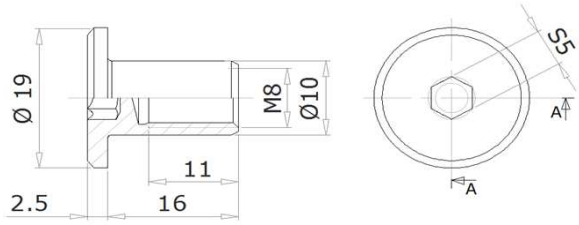

Ø	x l	b	Упаковка, шт.	Вес упак., кг	Штук на паллете
M8	**x 16**	11	1 000	9,13	64 000

594 A5

Гайка Эриксона М8 (тело Ø 10 мм) с плоской головкой Ø 18 мм, вн/ш S 5

поставляется в покрытиях:
- *бронза (коричневый)*
- *никелированный*
- *без покрытия*
- *латунированный*
- *оксидированный (черный)*
- *цинк желтый*
- *цинк белый*

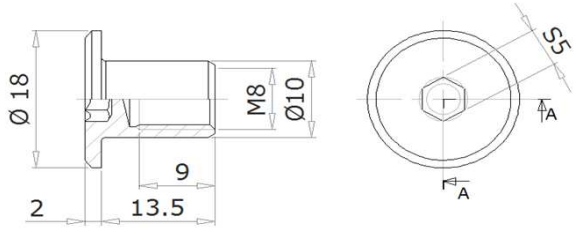

Ø	x l	b	Упаковка, шт.	Вес упак., кг	Штук на паллете
M8	**x 13,5**	9	1 500	11,44	96 000
M8	**x 15**	10,5	1 500	11,94	96 000

669 A0

Гайка Эриксона М8 (Ø 12 мм), сквозная, с плоской головкой Ø 20 мм, вн/ш S 6

поставляется в покрытиях:
- *цинк белый*

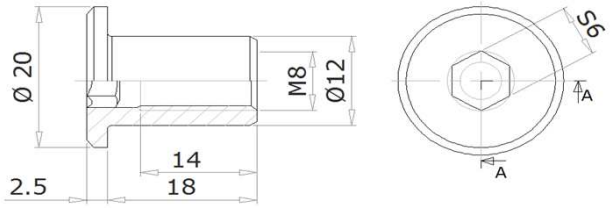

Ø	x l	b	Упаковка, шт.	Вес упак., кг	Штук на паллете
M8	**x 18**	14	1 000	13,78	64 000

602 A6

Гайка Эриксона М10 (тело Ø 13 мм) с плоской головкой Ø 22,5 мм, вн/ш S 6

поставляется в покрытиях:
- *бронза (коричневый)*
- *никелированный*
- *без покрытия*
- *латунированный*
- *оксидированный (черный)*
- *цинк черный*
- *цинк желтый*
- *цинк белый*

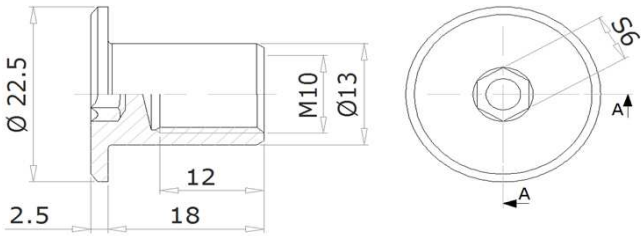

Ø	x l	b	Упаковка, шт.	Вес упак., кг	Штук на паллете
M10	**x 18**	12	800	11,94	51 200

564 A0

Гайка Эриксона М6 (тело Ø 9 мм) с полукруглой головкой Ø 15 мм, внутренний шестигранник S 5

поставляется в покрытиях:
- *бронза (коричневый)*
- *никелированный*
- *без покрытия*
- *латунированный*
- *оксидированный (черный)*
- *цинк черный*
- *цинк желтый*
- *цинк белый*

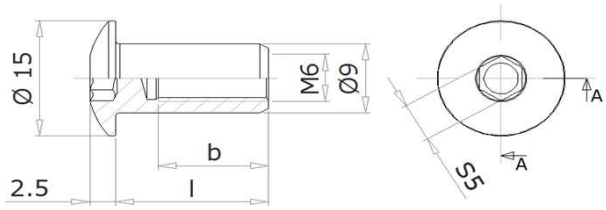

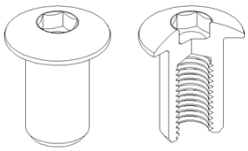

Ø	x l	b	Упаковка, шт.	Вес упак., кг	Штук на паллете
M6	**x 10**	5	2 500	14,00	140 000
M6	**x 12**	7	2 000	12,50	112 000
M6	**x 15**	10	2 000	14,20	112 000
M6	**x 18**	13	1 500	11,40	84 000

564 C3

Гайка Эриксона М6 (тело Ø 9 мм) с полукруглой головкой Ø 15 мм, внутренний шестигранник S 4

поставляется в покрытиях:
- *бронза (коричневый)*
- *никелированный*
- *без покрытия*
- *латунированный*
- *оксидированный (черный)*
- *цинк черный*
- *цинк желтый*
- *цинк белый*

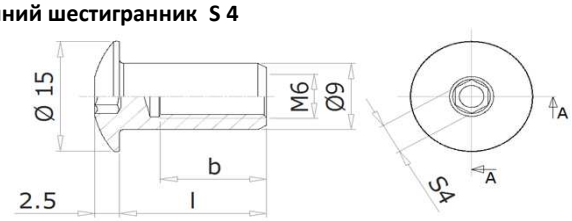

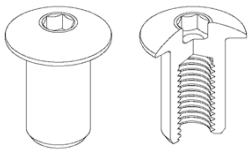

Ø	x l	b	Упаковка, шт.	Вес упак., кг	Штук на паллете
M6	**x 12**	7,0	2 000	13,00	112 000
M6	**x 15**	10,0	1 500	11,20	84 000
M6	**x 18**	13,0	1 500	12,30	84 000

597 A0

Гайка Эриксона М6 (тело Ø 9 мм) с полукруглой головкой Ø 20 мм, внутренний шестигранник S 5

поставляется в покрытиях:
- *бронза (коричневый)*
- *никелированный*
- *без покрытия*
- *латунированный*
- *оксидированный (черный)*
- *цинк черный*
- *цинк желтый*
- *цинк белый*

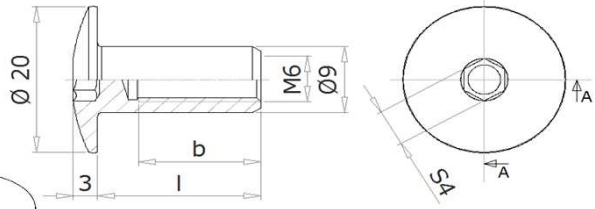

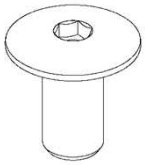

Ø	x l	b	Упаковка, шт.	Вес упак., кг	Штук на паллете
M6	**x 16**	12	1 500	14,70	72 000
M6	**x 20**	15	1 000	10,67	64 000

628 A0

Гайка Эриксона М6 (тело Ø 8 мм) с полукруглой головкой Ø 15 мм, внутренний шестигранник S 4

поставляется в покрытиях:
- *бронза (коричневый)*
- *никелированный*
- *без покрытия*
- *латунированный*
- *оксидированный (черный)*
- *цинк черный*
- *цинк желтый*
- *цинк белый*

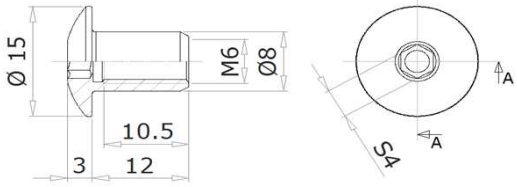

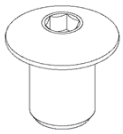

Ø	x l	b	Упаковка, шт.	Вес упак., кг	Штук на паллете
M6	**x 12**	7,5	2 000	10,40	128 000

629 A0

Гайка Эриксона М6 (тело Ø 8 мм) с полукруглой головкой Ø 13 мм, внутренний шестигранник S 5

поставляется в покрытиях:
- *бронза (коричневый)*
- *никелированный*
- *латунированный*
- *оксидированный (черный)*
- *цинк желтый*
- *цинк белый*

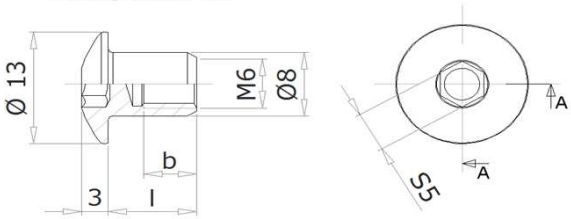

Ø	x l	b	Упаковка, шт.	Вес упак., кг	Штук на паллете
M6	**x 8**	4	3 000	10,80	192 000
M6	**x 10**	6	3 000	11,70	192 000

637 A0

Гайка Эриксона М6 (тело Ø 8 мм) с полукруглой головкой Ø 15 мм, внутренний шестигранник S 5

поставляется в покрытиях:
- *бронза (коричневый)*
- *никелированный*
- *без покрытия*
- *латунированный*
- *оксидированный (черный)*
- *цинк желтый*
- *цинк белый*

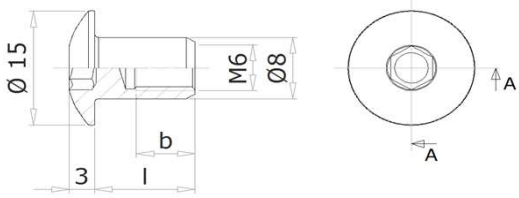

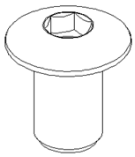

Ø	x l	b	Упаковка, шт.	Вес упак., кг	Штук на паллете
M6	**x 8,5**	4,5	2 000	8,8	128 000
M6	**x 12**	7	2 000	13,7	160 000
M6	**x 15**	11	2 000	11,4	128 000
M6	**x 20**	16,5	2 000	12,7	128 000

595 A0

Гайка Эриксона M8 (тело Ø 10 мм) с полукруглой головкой Ø 20 мм, внутренний шестигранник S 5

поставляется в покрытиях:
- *бронза (коричневый)*
- *никелированный*
- *без покрытия*
- *латунированный*
- *оксидированный (черный)*
- *цинк черный*
- *цинк желтый*
- *цинк белый*

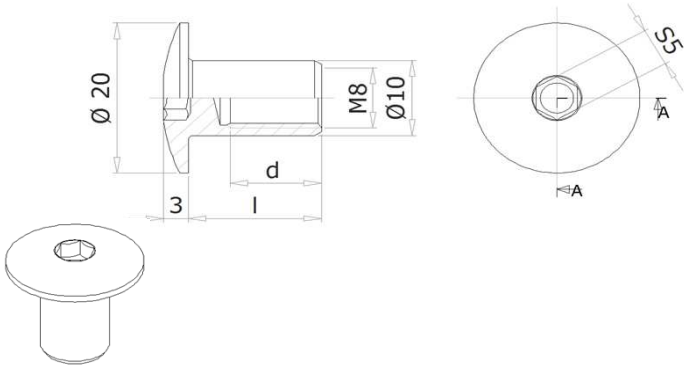

Ø	x l	b	Упаковка, шт.	Вес упак., кг	Штук на паллете
M8	**x 14**	9,5	1 000	9,03	64 000
M8	**x 16**	11	1 000	9,47	64 000
M8	**x 20**	15	1 000	11,00	56 000

595 D1

Гайка Эриксона M8 (тело Ø 10 мм) с полукруглой головкой Ø 20 мм, внутренний шестигранник S 6

поставляется в покрытиях:
- *бронза (коричневый)*
- *никелированный*
- *без покрытия*
- *латунированный*
- *оксидированный (черный)*
- *цинк желтый*
- *цинк белый*

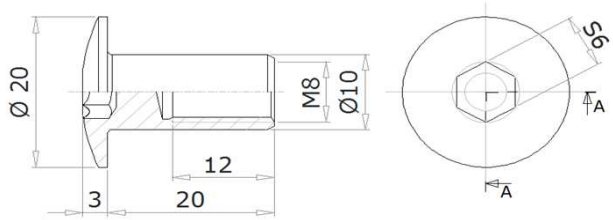

Ø	x l	b	Упаковка, шт.	Вес упак., кг	Штук на паллете
M8	**x 20**	12	1 000	11,30	64 000

602 A0

Гайка Эриксона M10 (тело Ø 13 мм) с полукруглой головкой Ø 20 мм, внутренний шестигранник S 5

поставляется в покрытиях:
- *бронза (коричневый)*
- *никелированный*
- *без покрытия*
- *латунированный*
- *оксидированный (черный)*
- *цинк черный*
- *цинк желтый*
- *цинк белый*

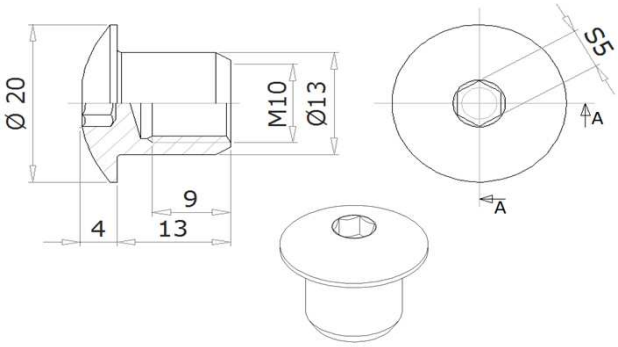

Ø	x l	b	Упаковка, шт.	Вес упак., кг	Штук на паллете
M10	**x 13**	9	1 000	12,92	64 000

603 H9

Гайка Эриксона M5 (тело Ø 6,5 мм) с полукруглой головкой Ø 12 мм, внутренний шестигранник S 4

поставляется в покрытиях:
- *бронза (коричневый)*
- *никелированный*
- *без покрытия*
- *латунированный*
- *оксидированный (черный)*
- *цинк желтый*
- *цинк белый*

Материал: латунь

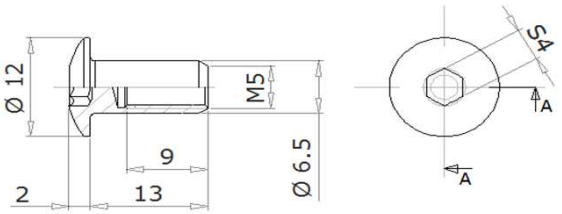

Ø	x l	b	Упаковка, шт.	Вес упак., кг	Штук на паллете
M5	**x 13**	9	5 000	17,00	250 000

653 A0

Гайка Эриксона M6 (тело Ø 8 мм) с плоской головкой Ø 12 мм, прямой шлиц SLOT

поставляется в покрытиях:
- *никелированный*
- *без покрытия*
- *латунированный*
- *оксидированный (черный)*
- *цинк желтый*
- *цинк белый*

k	2
ds	8
dk	12

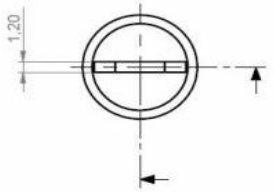

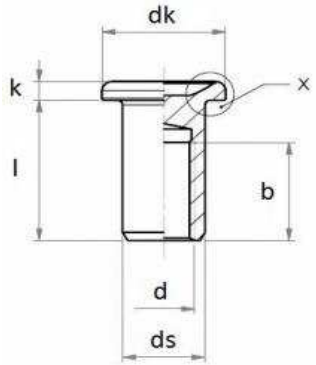

Ø	x l	b	Упаковка, шт.	Вес упак., кг	Штук на паллете
M6	**x 9**	10	4 000	13,40	256 000
M6	**x 12**	9	3 000	12,00	192 000
M6	**x 15**	10,5	3 000	13,60	192 000

609 A0

Гайка Эриксона M8 (тело Ø 10 мм) с плоской головкой Ø 15 мм, прямой шлиц SLOT

поставляется в покрытиях:
- *бронза (коричневый)*
- *никелированный*
- *без покрытия*
- *латунированный*
- *оксидированный (черный)*
- *цинк желтый*
- *цинк белый*

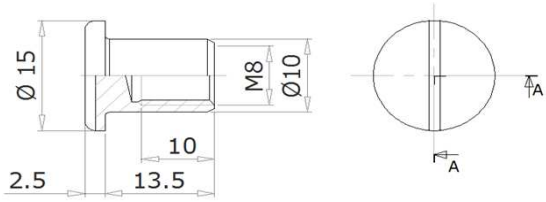

Ø	x l	b	Упаковка, шт.	Вес упак., кг	Штук на паллете
M8	**x 13,5**	10	2 000	13,00	128 000

974 A0

Гайка Эриксона M6 (тело Ø 8 мм) с полукруглой головкой Ø 14,5 мм, прямой шлиц SLOT

поставляется в покрытиях:
- *бронза (коричневый)*
- *никелированный*
- *без покрытия*
- *латунированный*
- *оксидированный (черный)*
- *цинк желтый*
- *цинк белый*

k	3,5
ds	8
dk	14,5

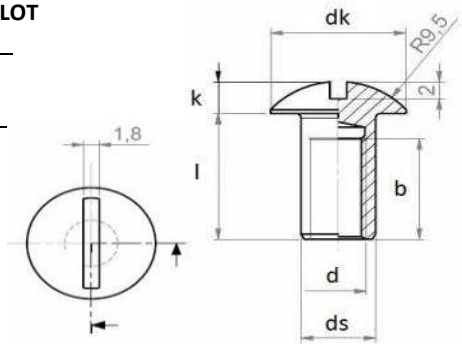

Ø	x l	b	Упаковка, шт.	Вес упак., кг	Штук на паллете
M6	**x 12**	9	2 000	9,98	128 000

615 A0

Гайка Эриксона M8 (тело Ø 10 мм) с полукруглой головкой Ø 20 мм, прямой шлиц SLOT

поставляется в покрытиях:
- *бронза (коричневый)*
- *никелированный*
- *без покрытия*
- *латунированный*
- *оксидированный (черный)*
- *цинк желтый*
- *цинк белый*

k	3
ds	20
dk	10,5

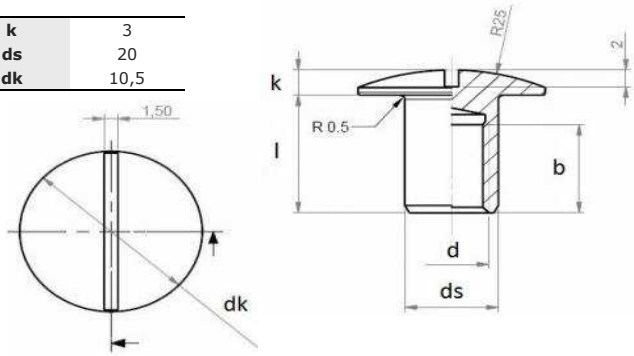

Ø	x l	b	Упаковка, шт.	Вес упак., кг	Штук на паллете
M8	**x 14**	10,5	1 000	9,00	64 000

635 A0

Гайка Эриксона M6 (тело Ø 8 мм) с потайной головкой Ø 10,5 мм, крестообразный шлиц PZ 3

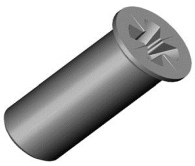

поставляется в покрытиях:
- *бронза (коричневый)*
- *никелированный*
- *без покрытия*
- *латунированный*
- *оксидированный (черный)*
- *цинк желтый*
- *цинк белый*

ds	8
dk	10,5

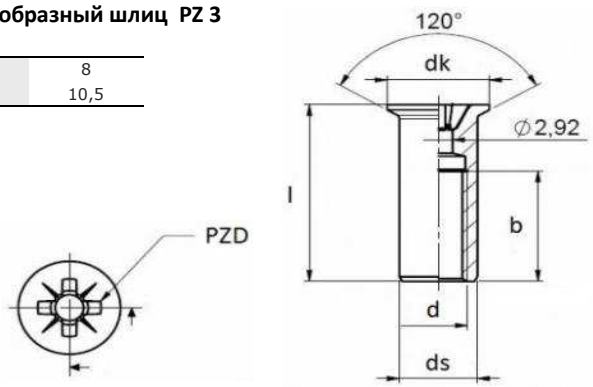

Ø	x l	b	Упаковка, шт.	Вес упак., кг	Штук на паллете
M6	**x 15**	9	2 000	6,86	128 000
M6	**x 20**	12,5	2 000	8,80	128 000

635 C3

Гайка Эриксона M6 (тело Ø 8 мм) с потайной головкой Ø 10.5 мм, внутренний шестигранник S 4

поставляется в покрытиях:
- *без покрытия*
- *цинк белый*

ds	8
dk	10,5

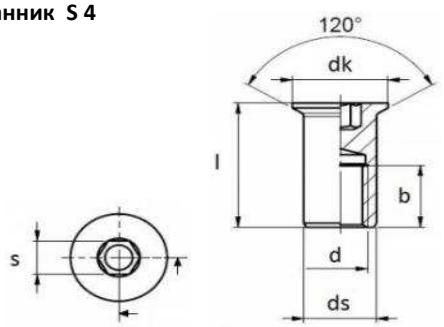

Ø	x l	b	Упаковка, шт.	Вес упак., кг	Штук на паллете
M6	**x 15**	7,5	3 000	10,26	192 000

571 A0

Гайка Эриксона М6 (тело Ø 8 мм) с потайной головкой Ø 12 мм, внутренний шестигранник S 4

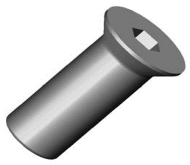

поставляется в покрытиях:
- *бронза (коричневый)*
- *никелированный*
- *без покрытия*
- *латунированный*
- *оксидированный (черный)*
- *цинк белый*

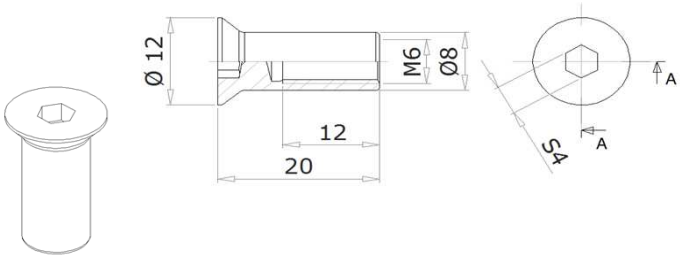

Ø	x l	b	Упаковка, шт.	Вес упак., кг	Штук на паллете
M6	**x 20**	12	2 000	10,34	128 000

592 A0

Гайка Эриксона М6 (тело Ø 10 мм) с накаткой, плоская головка Ø 15 мм

поставляется в покрытиях:
- *цинк желтый*
- *цинк белый*
- *без покрытия*

k	2,5
ds	10
dk	15

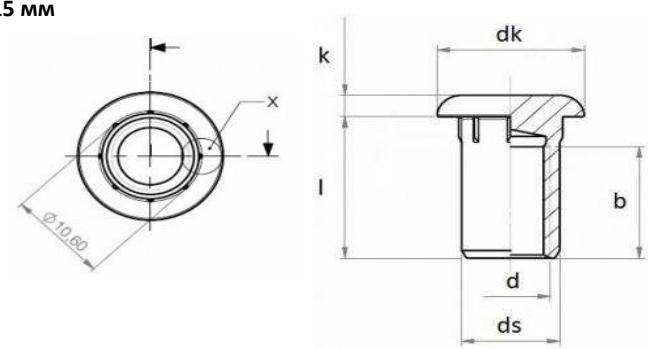

Возможна поставка с мелкой резьбой

d	x l	b	Упаковка, шт.	Вес упак., кг	Штук на паллете
M6	**x 16,5**	10	1 500	11,46	96 000
M6	**x 25**	22	1 000	9,00	64 000

639 A0

Гайка Эриксона М8 (тело Ø 10 мм) с плоской головкой Ø 15 мм, крестообразный шлиц PZ 3

поставляется в покрытиях:
- *цинк белый*

k	4
ds	10
dk	15

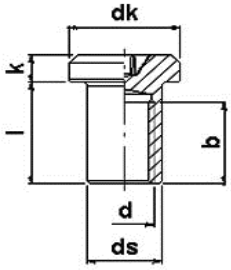

Ø	x l	b	Упаковка, шт.	Вес упак., кг	Штук на паллете
M8	**x 15**	12	1 500	13,50	96 000
M8	**x 20**	17	1 500	15,30	72 000

641 A0

Гайка Эриксона М6 (тело Ø 7,8 мм) с плоской головкой Ø 12 мм, PZ 2

поставляется в покрытиях:
- *цинк белый*

k	2
ds	7,8
dk	12

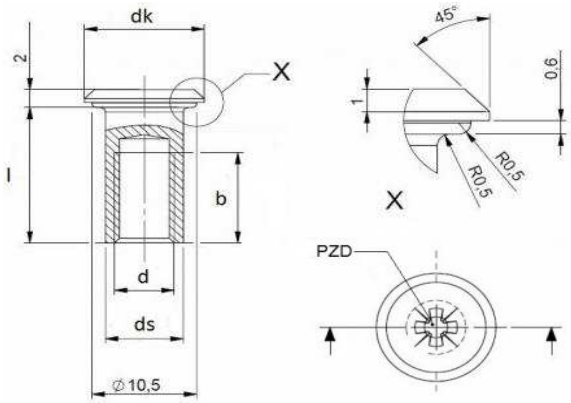

d	x l	b	Упаковка, шт.	Вес упак., кг	Штук на паллете
M6	**x 15**	10	2 000	8,92	128 000
M6	**x 20**	12	2 000	11,92	128 000

607 A0

Гайка Эриксона М4/М6 с накаткой (тело Ø 6/8 мм) с полукруглой головкой Ø 9/15 мм

поставляется в покрытиях:
- *бронза (коричневый)*
- *никелированный*
- *без покрытия*
- *латунированный*
- *оксидированный (черный)*
- *цинк черный*
- *цинк желтый*
- *цинк белый*

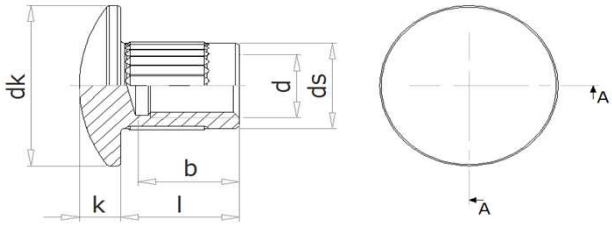

Ø	x l	b	Упаковка, шт.	Вес упак., кг	Штук на паллете
M4	**x 8**	6	8 000	13,60	512 000
M4	**x 10**	8	7 500	14,40	360 000
M6	**x 10**	7	3 000	14,50	128 000

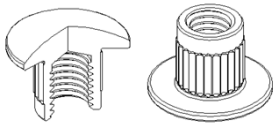

Ø	M4	M6
k	1,5	3,5
ds	6	8
dk	9	15